פרט מס' 5 : הכנה לראש מערכת

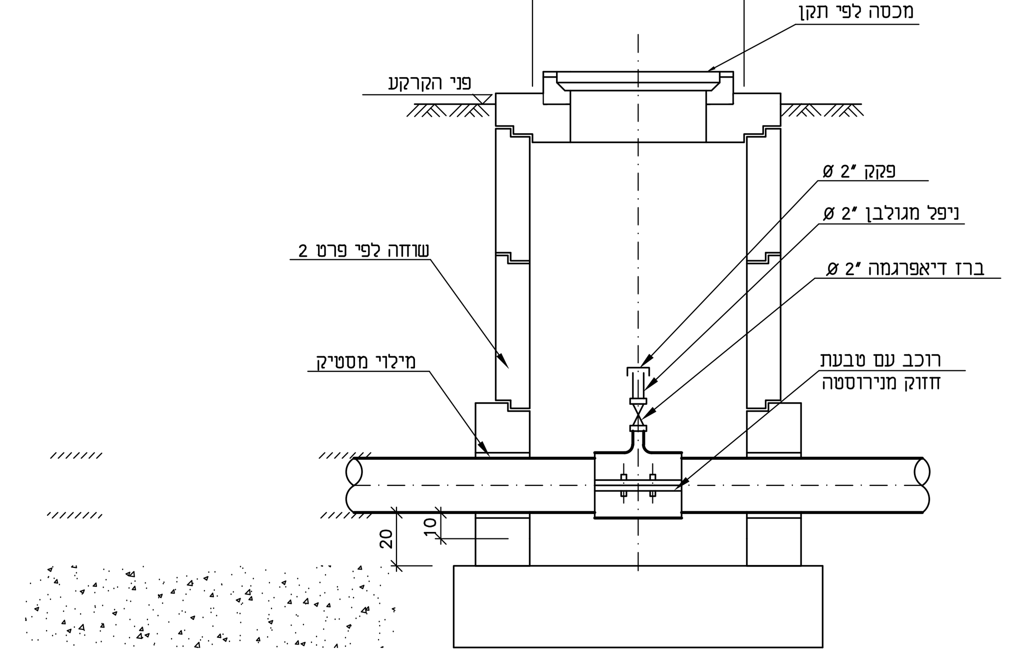

מקרא

1. צנור פוליאתילן מצולב (פקסגול) דרג 10
2. מגוף טריזי דרג 16
3. הסתעפות עם חבור אוגן (פלסאון 9940)
4. מתאם אוגן (פלסאון 9027)
5. בלוק בטון 40*20*20 ס"מ למגוף מעל 6"
6. מוט מאריך וגלגל הפעלה למגופים
7. צנור פלדה עם צפוי פנימי מלט ועטיפה חיצונית פלסטיק "סינרגי"
8. צנור פלדה עם צפוי פנימי מלט חיצוני צבע יסוד ועליון אדום –לבן

פרט מילוי תעלות בכבישים ומידרכות

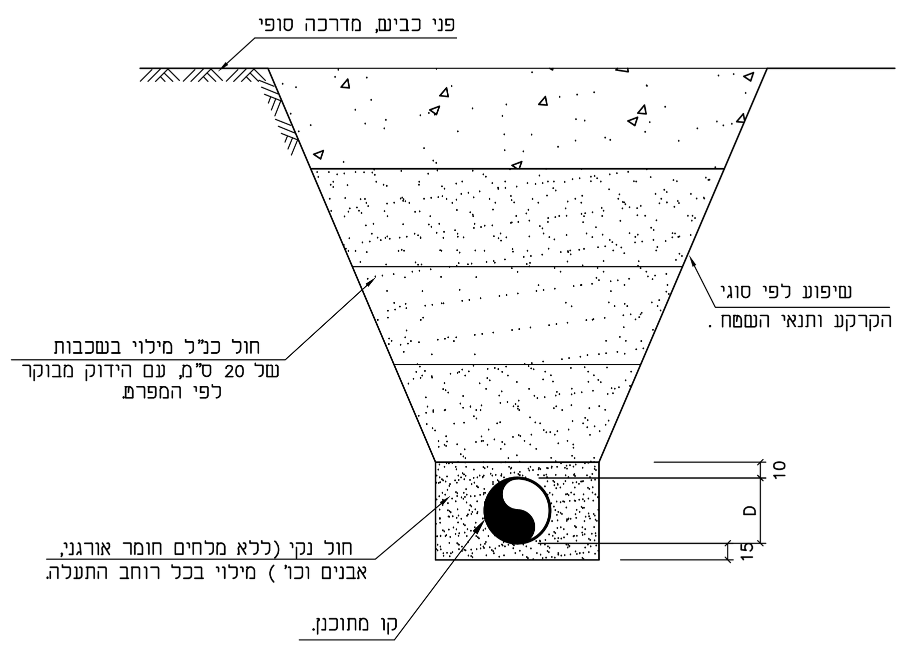

פרט מס' 10 : חבור לקו קיים פי.וי.סי.

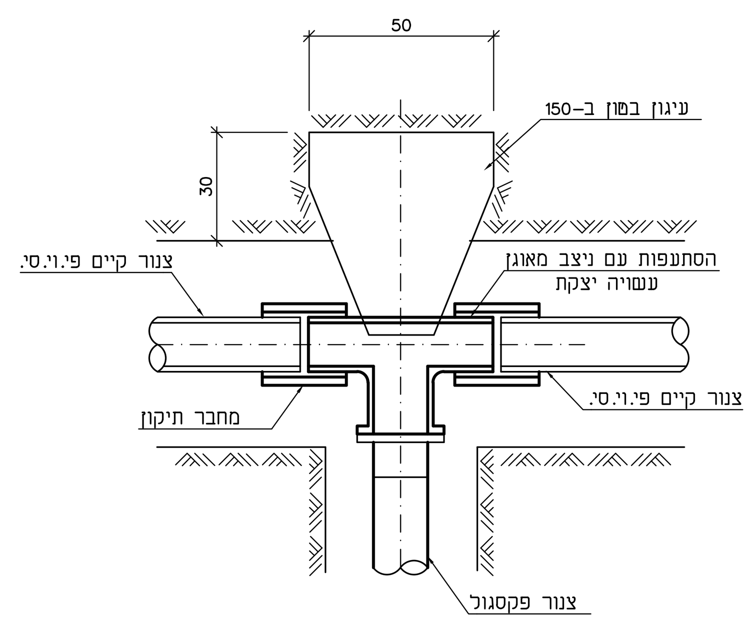

פרט מס' 3 : מגוף לאורך קו

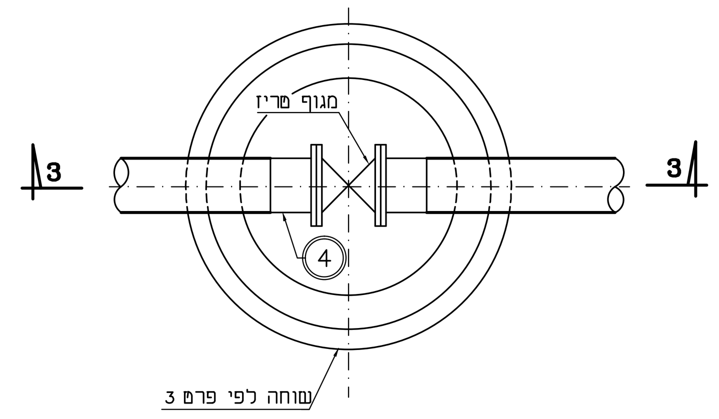

חתך 3–3

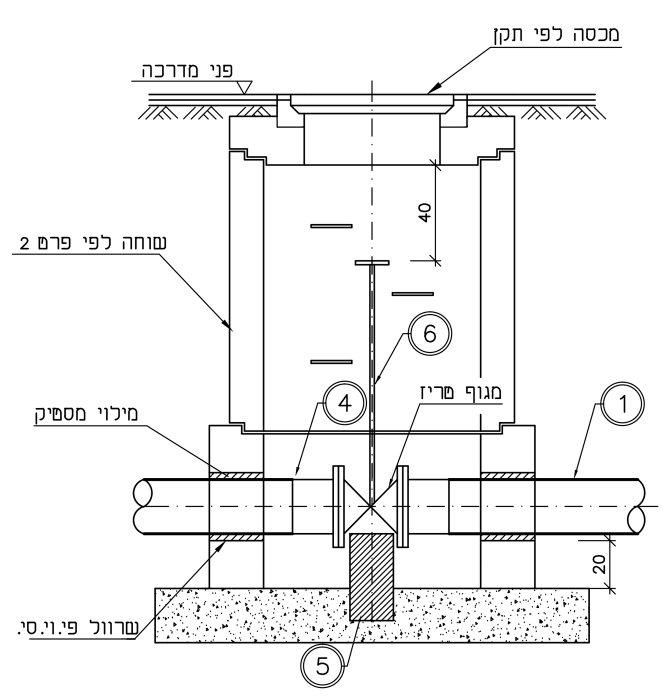

פרט מס' 2 : שוחה מחוליות טרומית

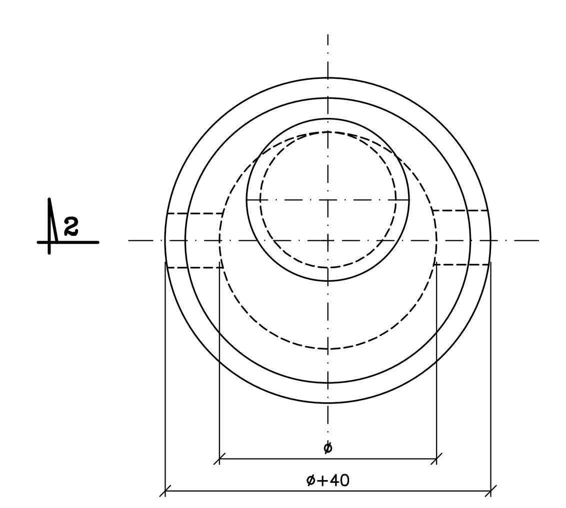

חתך 2–2

קוטר מגוף d	קוטר שוחה ∅	עומק קו
≤3"	60	
4"–6"	80	
≥8"	100	

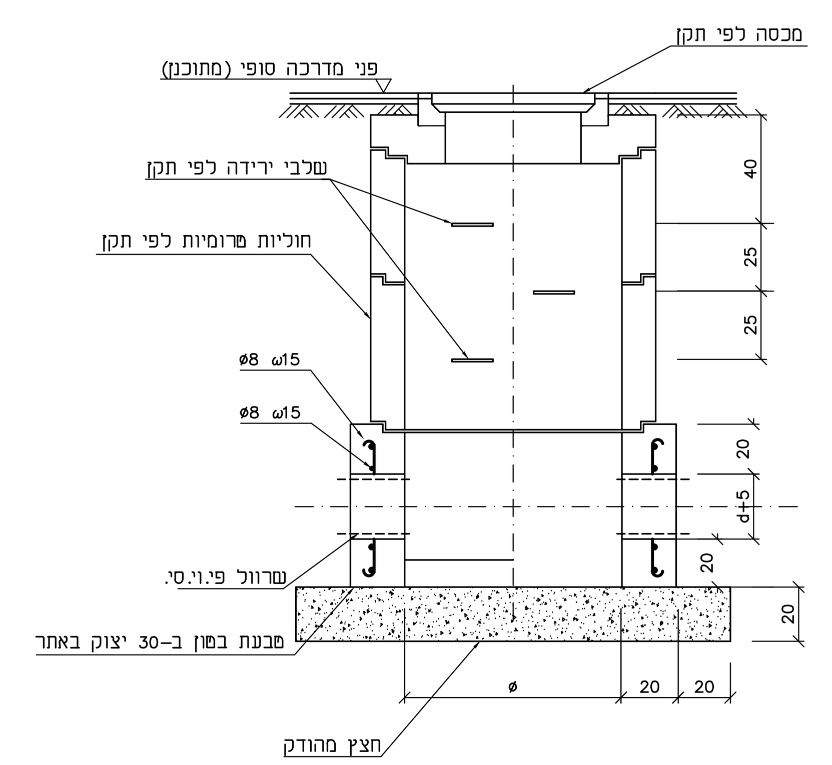

פרט מס' 13: התקנת מערכת מדידה עירונית בקוטר "1–"2
חיבור תת קרקעי
ללא ק.מ.

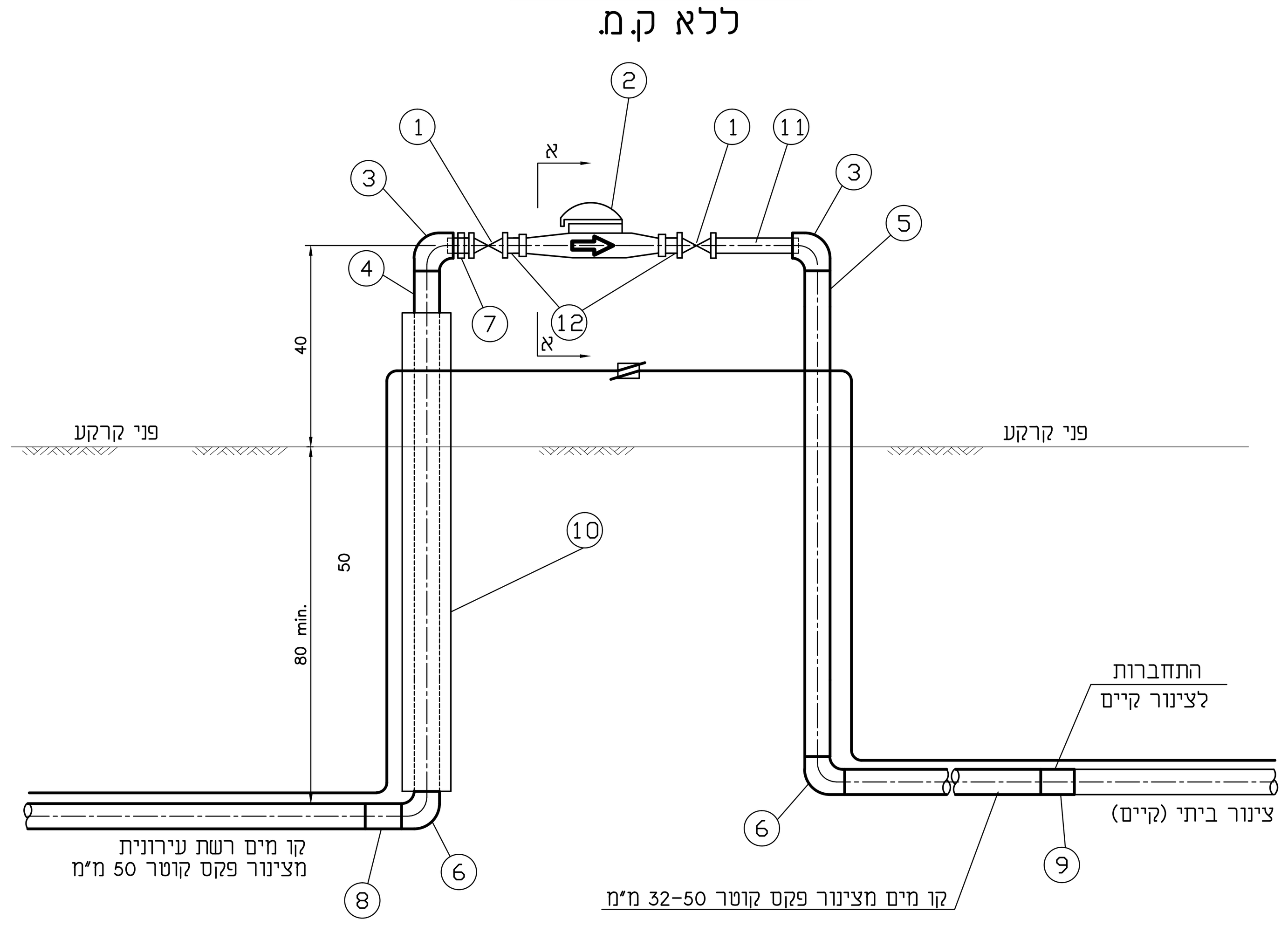

מקרא :

1. ברז כדורי קוטר "1–"2 (מגולבן)
2. מד מים, אספקה ע"י הרשות המקומית או מהעברה
3. זוית פלסאון 90 מעלות מעבר – הברגה פנימית (פליז) קוטר "32X1 – "50X2
4. זקיף פקס קוטר 32–50, אספקה במוטות
5. זקיף פקס קוטר 32–50, אספקה במוטות
6. זוית פלסאון 90 מעלות קוטר 32X32 – 50X50
7. ניפל משושה "1–"2 פליז
8. מעבר פלסאון לפי הצורך
9. מעבר או מחבר לפי הצורך (בהתאם לסוג צנור קיים)
10. שרוול מצינור פוליאתילן שחור במוטות קוטר 110 ממולא בטון
11. ניפל מגולבן "1–"2 , אורך 15 ס"מ
12. מחברי "רקורד", בהתאם לקוטר מד המים
13. פקק מגולבן "1
14. שלה "1/2 1

הערות:

1. בעבודות שיקום רשת תוחלף כל מערכת המדידה הקיימת, לרבות כל הברזים וכל יתר הספחים למעט מד המים אשר יפרק מהמערכת הקיימת ויועבר למערכת החדשה.
2. ביצוע הפרט בשיקום רשת כולל ניתוק מקיום ישנים והתחברות לקו ציבורי חדש. מיקום ואופן ההתחברות לקו הפרטי יקבה סופית בהתאם להוראות המפקח.
3. כל האביזרים לחיבור צנרת פקס. יהיו תוצרת " פלסאון", ברתוך בשיטת **אלקטרופיוגן.**
4. מערכת הערקה יבוצע לפי אישור המזמין/המפקח

מקרא: (16–18)

1. צנור ראשי, פקסגול.
2. צנור פקסגול 32 מ"מ
3. זווית °90 קוטר 32–50 מ"מ
4. מצמד מעבר 32/50 מ"מ
5. הסתעפות מעבר °90
6. צנור פקסגול 50 מ"מ.
7. גבול בצוע לתשלום חיבור ביתי
8. זוית רקורד °90 –הברגה פנימית (פליז) "32X1, ברז כדורי "1 (ראה פרט 13)
9. שרוול מצינור פוליאתילן שחור קוטר 110 ממולא בטון
10. זקף מצנור פקס. 32 מ"מ (אספקת במוטות)

הערות:

1. עומק קוי מים נמדדים מרום כביש או מדרכה מתוכנן סופי
2. כל האביזרים לחיבור צנרת פקס. יהיו תוצרת " פלסאון", ברתוך בשיטת **אלקטרופיוגן.**
3. מרחקים A–B יקבעו בהתאם לתכניות ו/או חתכים טיפוסיים
4. **זקפי המונים יותקנו מחוץ לשטח המגרש צמוד לקיר**

פרט מס'16 : הכנה לחיבור בית כפול
בצד השני

תנוחה

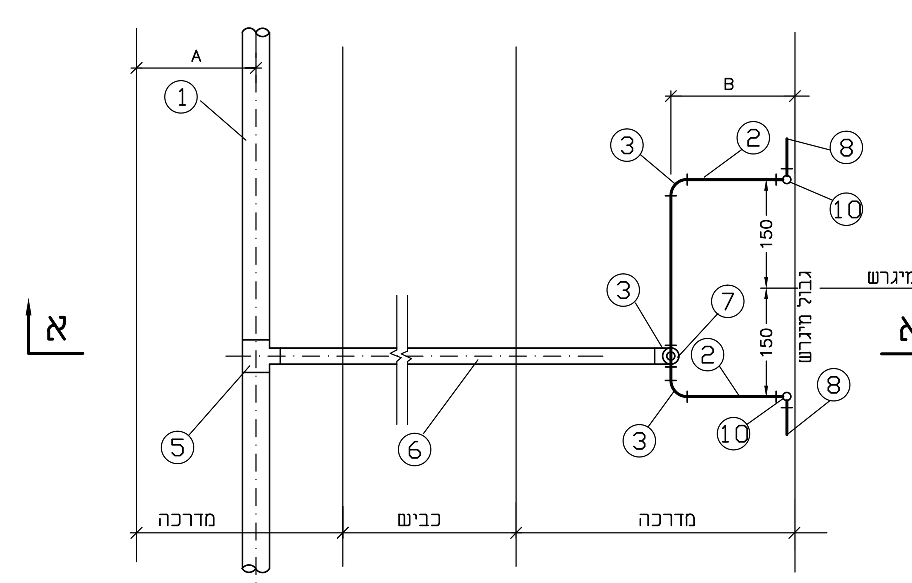

חתך א – א

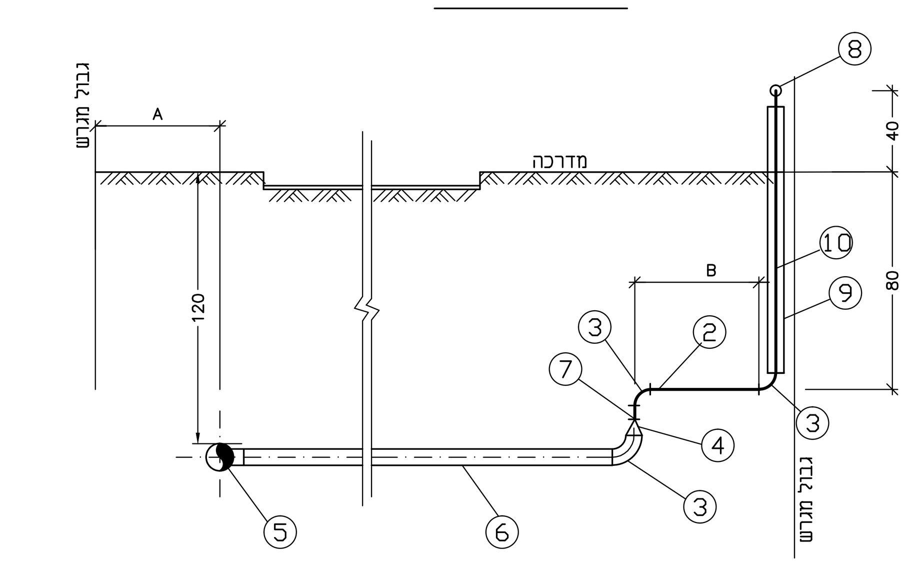

פרט מס'15 : הכנה לחיבור בית כפול
סמוך לקו ראשי

תנוחה

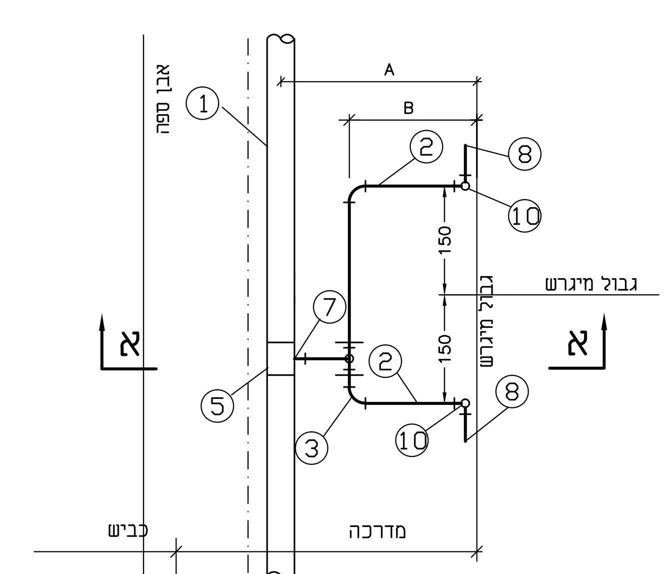

חתך א – א

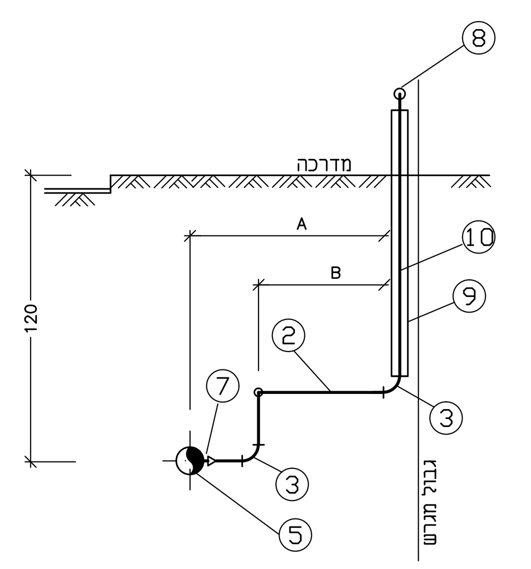

מהדורה	תאור השינוי		תאריך
1	שינוי כללי		29.02.12

מדינת ישראל
משרד הבינוי והשיכון

מחוז הנגב.
באר-שבע.

שם הפרוייקט
אופקים–שכ' שפירא השלמות

נושא התכנית
פירטי ביצוע

	שם	חתימה	תאריך	ק.מ.
תכנן	רבקה		18.08.09	
שרטט	רבקה/מילה		18.08.09	
בקר				
אשר	תומא			

משרד מתכנן אינג' **יעקב תומא**
"הנגב" הנדסה אזרחית
רח' יעקב אבינו 6/2, באר-שבע, מיקוד 84559
טל: 08–6498565 פקס' 08–6498530

המבצע אחראי לבדיקת התכניות: על המבצע לבקר את כל המדות ועל כל טעות או אי התאמה עליו להודיע למתכנן. אין לקבוע מידות ע"י מדידה בשרטוט.

מהדורה | מס'
499–441–00